MIALP

Actuateur linéaire de précision

midi ingénierie

NEXEYA Products Division

Description

Le **MIALP** est un actuateur linéaire de précision destiné à assurer un positionnement d'une grande précision pour les applications les plus exigeantes.

L'ensemble est constitué d'un moteur pas à pas, d'un réducteur planétaire à jeu réduit et d'un système vis-écrou micrométrique de haute précision.

Doté d'une résolution de 0,1 µm, il a été conçu pour le positionnement de charges en poussée, sous un effort de 400 N.

Il est équipé de deux capteurs de fin de course et d'un capteur de prise d'origine au point milieu.

Le **MIALP** est piloté par une carte **BMAC**, assurant les fonctions commande moteur, automate, gestion de 8 entrées/sorties logiques, programmation et pilotage par liaison série RS232C.

L'actuateur a été conçu pour résister aux rayonnements X et gamma.

Spécifications techniques

	MIALP
Résolution	0,1 µm avec une commande demi pas
Prise d'origine	Précision : 2 µm
Course max.	11 mm
Charge axiale max.	400 N
Charge radiale max.	400 N
Vitesse max.	0,4 mm/s
Poids	1450 g
Moteur	Hybride, 200 pas par tour, 8 fils
Commande	Bipolaire ou Unipolaire
Résistance	6Ω
Inductance	4 mH
Courant	0,7 A/ph
Connectique	SubD 15 points mâle
Certifications	RoHs, Marquage CE Circuits imprimés UL

References

BMAC (BMAC USB RS485 module)
MIALP (Actuateur linéaire de précision)

Options

Carte d'axe BMAC version Boîtier ou Rack, permet le contrôle de l'actuateur. Intègre un automate temps réel, 8 entrées/sorties logiques libres de programmation (3 entrées sont réservées à la gestion des fins de course et à la prise d'origine), un port série RS232C pour la programmation et le pilotage en mode direct.

une société du GROUPE NEXEYA

Connectique et raccordement

Connecteurs SubD 15 points mâle			
1	*PHASE A+*	**9**	*PHASE A'-*
2	*PHASE B'-*	**10**	*PHASE B+*
3	*PHASE A-*	**11**	*PHASE A'+*
4	*PHASE B'+*	**12**	*PHASE B-*
5	*Capteur Prise d'origine*	**13**	*Butée Haute*
6	*Capteur Prise d'origine*	**14**	*Butée Basse*
7	*NC*	**15**	*NC*
8	*Commun Butées*		

Plan d'encombrement

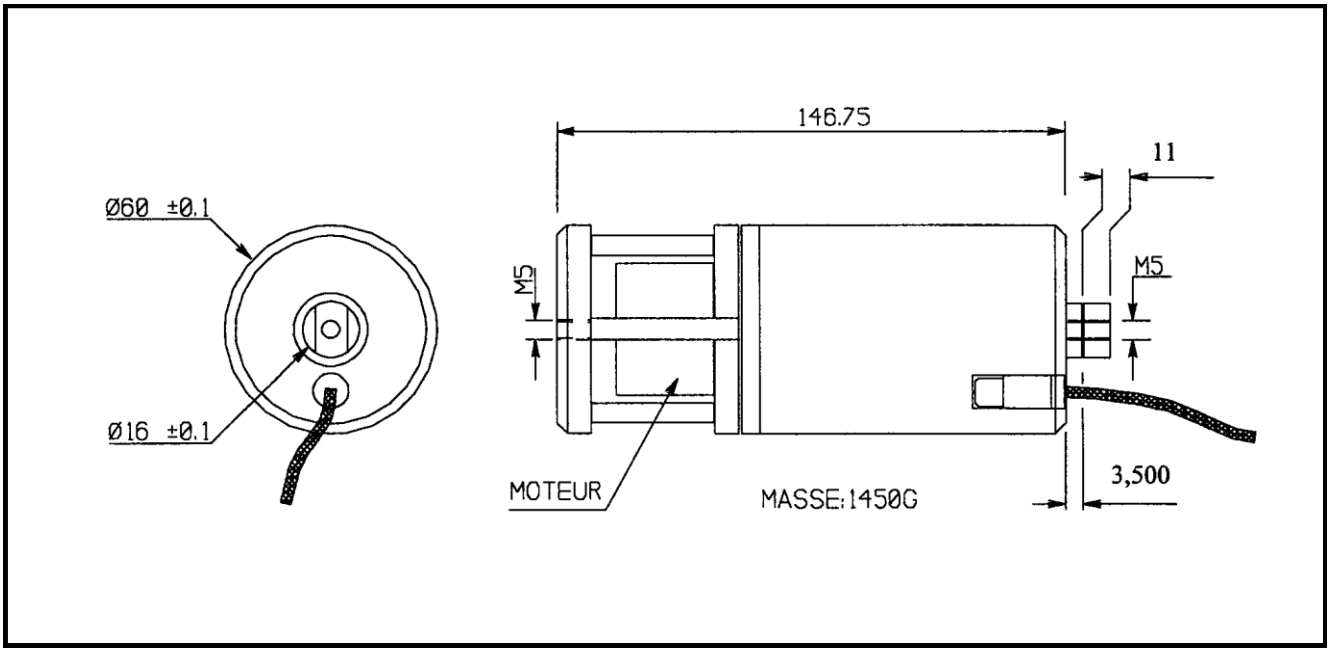

Doc ind : 2 du 21/02/12

midi ingénierie
NEXEYA Products Division
une société du GROUPE NEXEYA

3509 route de Baziège
31670 Labège
France

Tel: +33.(0)5.61.39.96.18
Fax: +33.(0)5.61.39.17.58
mail@midi-ingenierie.com
www.midi-ingenierie.com

Midi Ingénierie se réserve le droit d'apporter sans préavis toute modification jugée opportune.